SPÉCIFICATIONS

ZX350LC / ZX350LCN

RAYONS D'ACTION

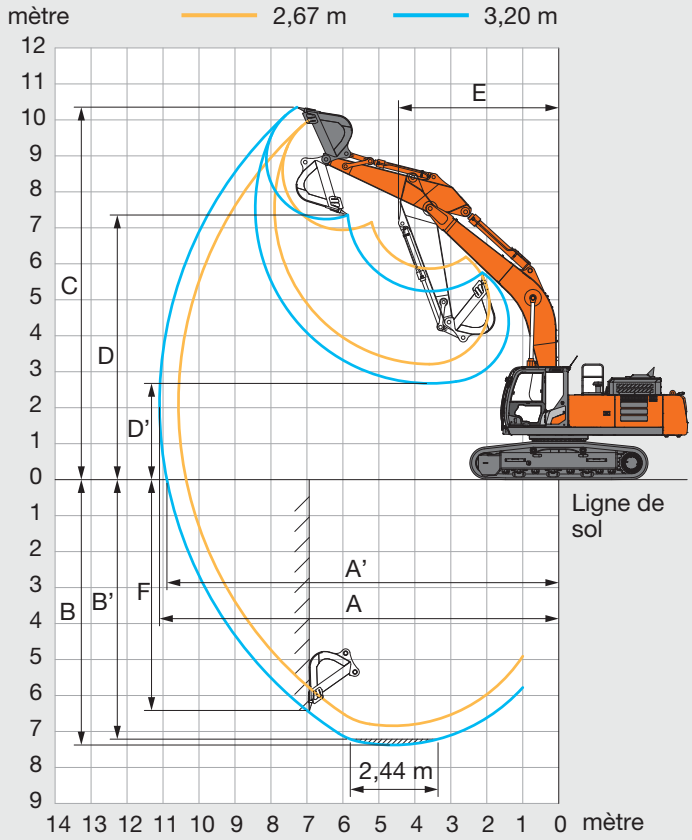

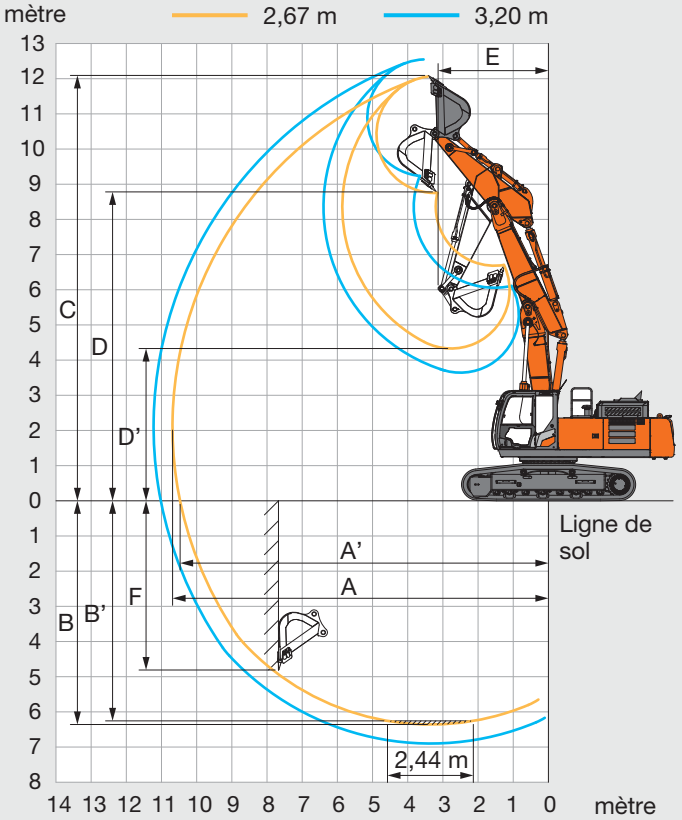

Unité : mm

	ZAXIS 350LC / ZAXIS 350LCN		ZAXIS 350LC / ZAXIS 350LCN	
	Flèche monobloc		Flèche à volée variable	
Longueur de bras	2,67 m	3,20 m	2,67 m	3,20 m
A Portée de fouille max.	10 570	11 100	10 680	11 220
A' Portée de fouille max. (au sol)	10 360	10 890	10 470	11 020
B Profondeur de fouille max.	6 840	7 380	6 360	6 900
B' Profondeur de fouille max. pour un niveau 2,44 m	6 640	7 210	6 250	6 800
C Hauteur d'attaque max.	9 990	10 350	12 060	12 550
D Hauteur de déversement max.	6 940	7 240	8 750	9 230
D' Hauteur de déversement min.	3 210	2 680	4 330	3 650
E Rayon de rotation min.	4 610	4 460	3 130	2 910
F Profondeur de fouille paroi verticale max.	5 510	6 420	5 100	5 790

Hors hauteur de crampon de patin de chenille

SPÉCIFICATIONS

ZX350LC / ZX350LCN

DIMENSIONS

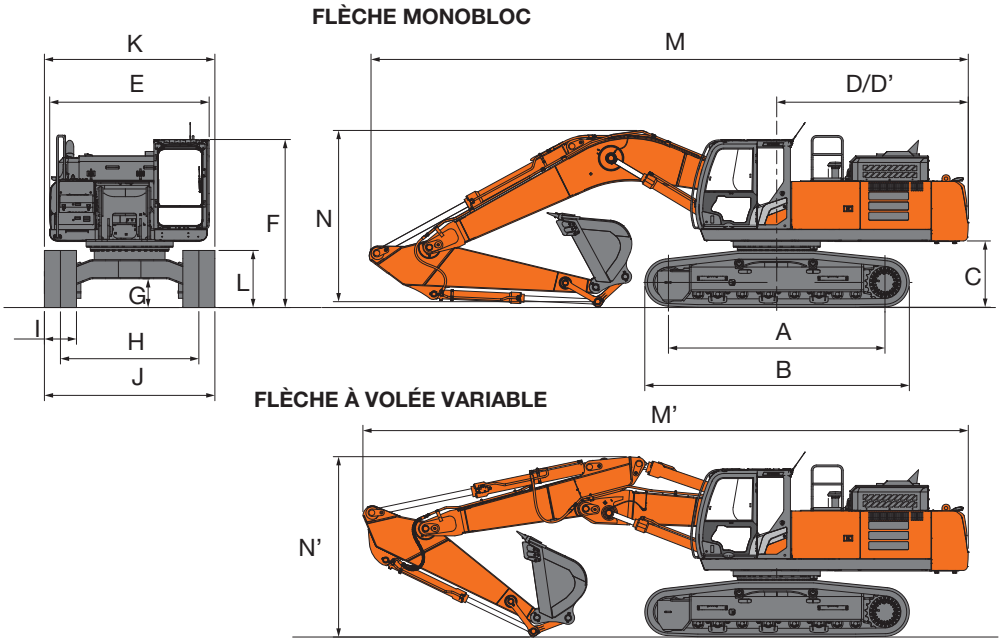

Unité : mm

	ZAXIS 350LC	ZAXIS 350LCN
A Longueur de chenille au sol	4 050	4 050
B Longueur du train de chenilles	4 970	4 970
* C Dégagement sous contrepoids	1 160	1 160
D Rayon de rotation arrière	3 600	3 600
D' Longueur de l'arrière	3 590	3 590
E Largeur hors-tout de la tourelle	2 990	2 990
F Hauteur hors tout de la cabine	3 150	3 150
* G Garde au sol minimale	500	500
H Voie	2 590	2 390
I Largeur des patins	G 600	G 600
J Largeur du châssis inférieur	3 190	2 990
K Largeur hors-tout	3 190	2 990
* L Hauteur de chenille avec patins à triple crampon	1 070	1 070
FLÈCHE MONOBLOC		
M Longueur hors-tout		
Avec bras de 2,67 m	11 350	11 350
Avec bras de 3,20 m	11 210	11 210
N Hauteur hors tout à la flèche		
Avec bras de 2,67 m	3 520	3 520
Avec bras de 3,20 m	3 320	3 320
FLÈCHE À VOLÉE VARIABLE		
M' Longueur hors-tout		
Avec bras de 2,67 m	11 330	11 330
Avec bras de 3,20 m	11 210	11 210
N' Hauteur hors tout de la flèche		
Avec bras de 2,67 m	3 370	3 370
Avec bras de 3,20 m	3 320	3 320

* Hors hauteur de crampon de patin de chenille G : patin à triple crampon